OEM Finland Oy | Puh: 0207 499 499 | info@oem.fi | www.oem.fi
PL 9, 20101 TURKU

HAMMASHIHNAPYÖRÄ L

0044L0100
Hammashihnapyörä L-profiili

- Vakiona esiporattu tai kartioholkille
- Asiakaskohtaiset ratkaisut piirustusten mukaan

TUOTEKUVAUS

Hammashihnapyörä L hihnalle

TEKNISET TIEDOT

d	11 mm
De	132,64 mm
Df	142 mm
Dm	70 mm
Dp	133,4 mm
F	31,8 mm
Hammasluku z	44 kpl
Hihnalle	L
L	45 mm
Malli	6F
Paino	3,72 kg

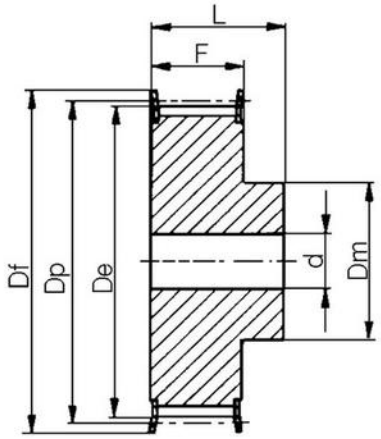

6F

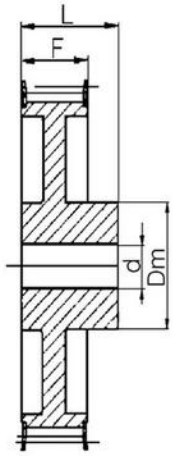

6WF

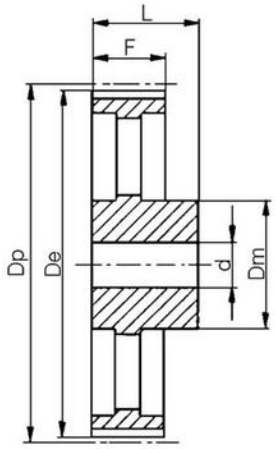

6A

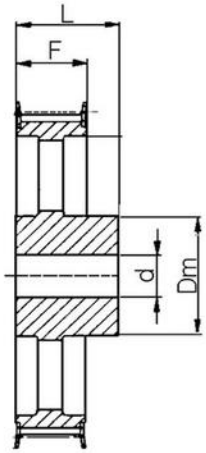

6AF

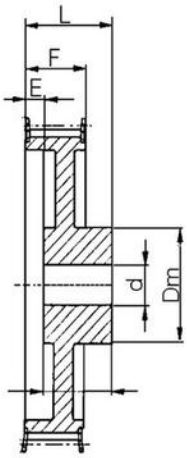

6CWF